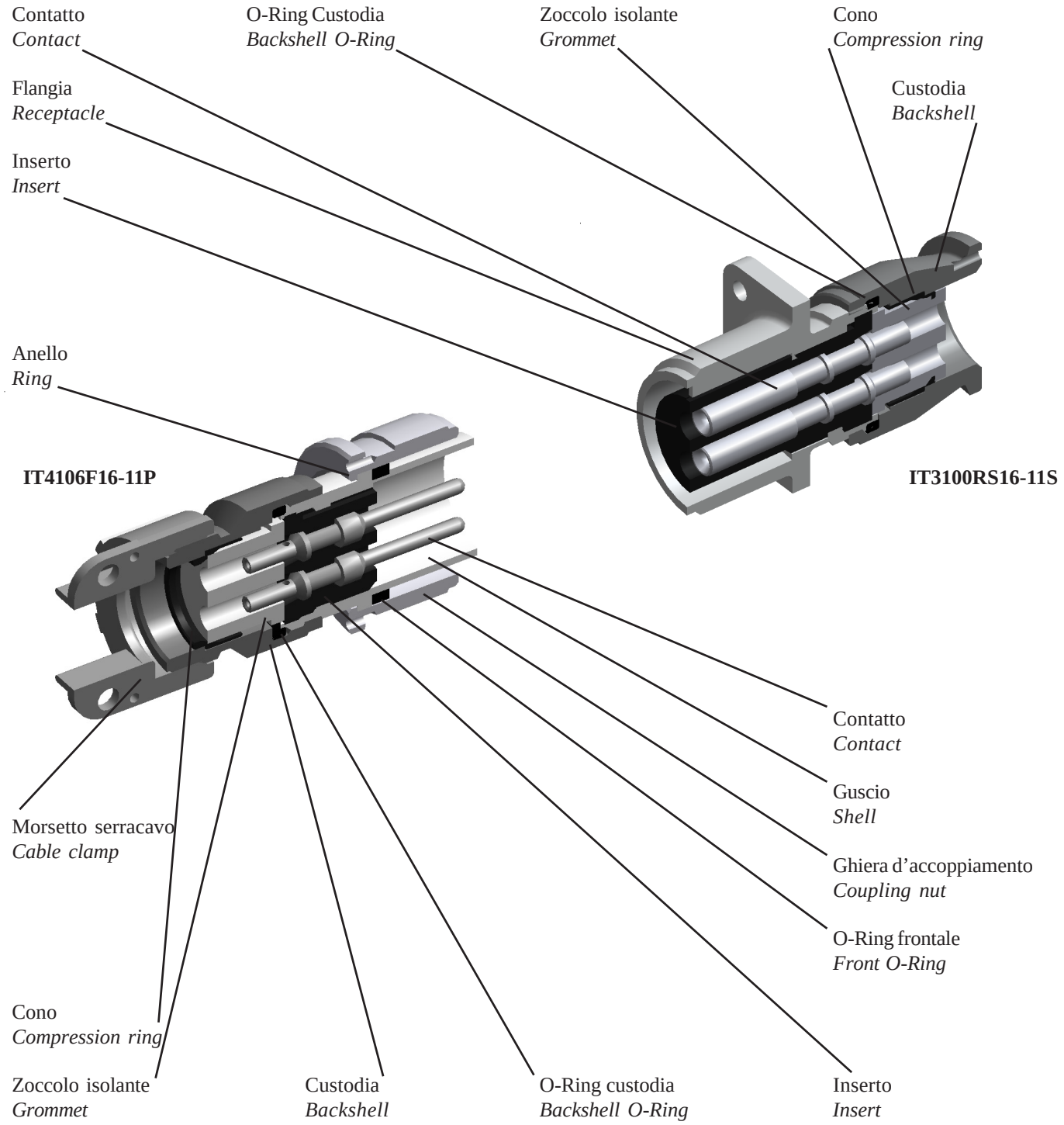Esempio di composizioni
Example of assembled components